Filtertechnik PPM油中水分センサー
FT-PPM

製品特長

油に悪影響を与える主な原因は、水と粒子系コンタミ粒子です。水の侵入による汚染は油の寿命を縮め（基油の損傷、添加剤の損失など）、機器の腐食を促進し、潤滑膜を破壊して金属同士の接触を引き起こします。

金属同士の接触は機器内部に異常な摩耗を引き起こし、機器の故障の原因となります。これらの油中水分は、油中に3つの状態（自由水、乳化水、溶存水）で存在しており、外部からの水分侵入（冷却し漏れ含む）や結露による水の侵入を瞬時に検知し、機器トラブルが起こらないように対策を講じる必要があります。

■ 測定レンジ（2レンジよりお選びいただけます）
0~50,000ppm（5%）/ 0~100,000ppm（10%）

技術データ

仕様	詳細
測定原理	静電容量方式
最大稼動圧力	20 bar（2MPa）
稼働温度	0～120℃
測定精度	±0.5%F.S.（解像度1ppm）
温度測定	0～120℃（解像度0.1℃）
電源	DC12～24V
消費電力	50mA max. @12V
出力	4-20mA
通信	RS-485（Modbus RTU通信）
設置取付ネジ径	G1/2（Viton Oリング付き）
重量	130 g
保護等級	IP67
本体材質	アルミニウム（アルマイト加工）
対象油	鉱物油 （作動油・潤滑油・タービン油等） 燃料油（軽油・重油・灯油・バイオエタノール・バイオディーゼル等）・食用油など

センサー内部に、温度センサーも組み込まれており、温度補正プログラムにより、測定油温に補正された水分値がリアルタイムで測定可能です。
水分値と併せて、参考値として油温もデータ出力が可能です。

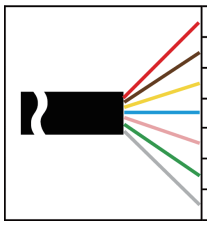

赤	DC12-24V
茶	GND
黄	RS-485 (+)
青	RS-485 (-)
桃	アナログ出力（4-20mA）
緑	アナログ出力（4-20mA）
白	GND

ご注文時に、オイルサンプルを1Lお預かりし、カールフィッシャーを使用してゼロ点設定を行い、精密校正いたします。

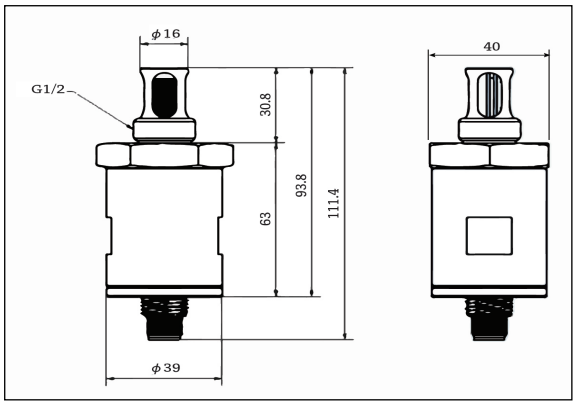

販売元／株式会社チヒロ
〒168-0063 東京都杉並区和泉3-25-1
電話：03-6304-7761　Fax: 03-6304-7762
URL: https://www.chi-hiro.co.jp

【お問合せ先】